HL-F54

Схема врезки мортиза ANSI-DOWN new
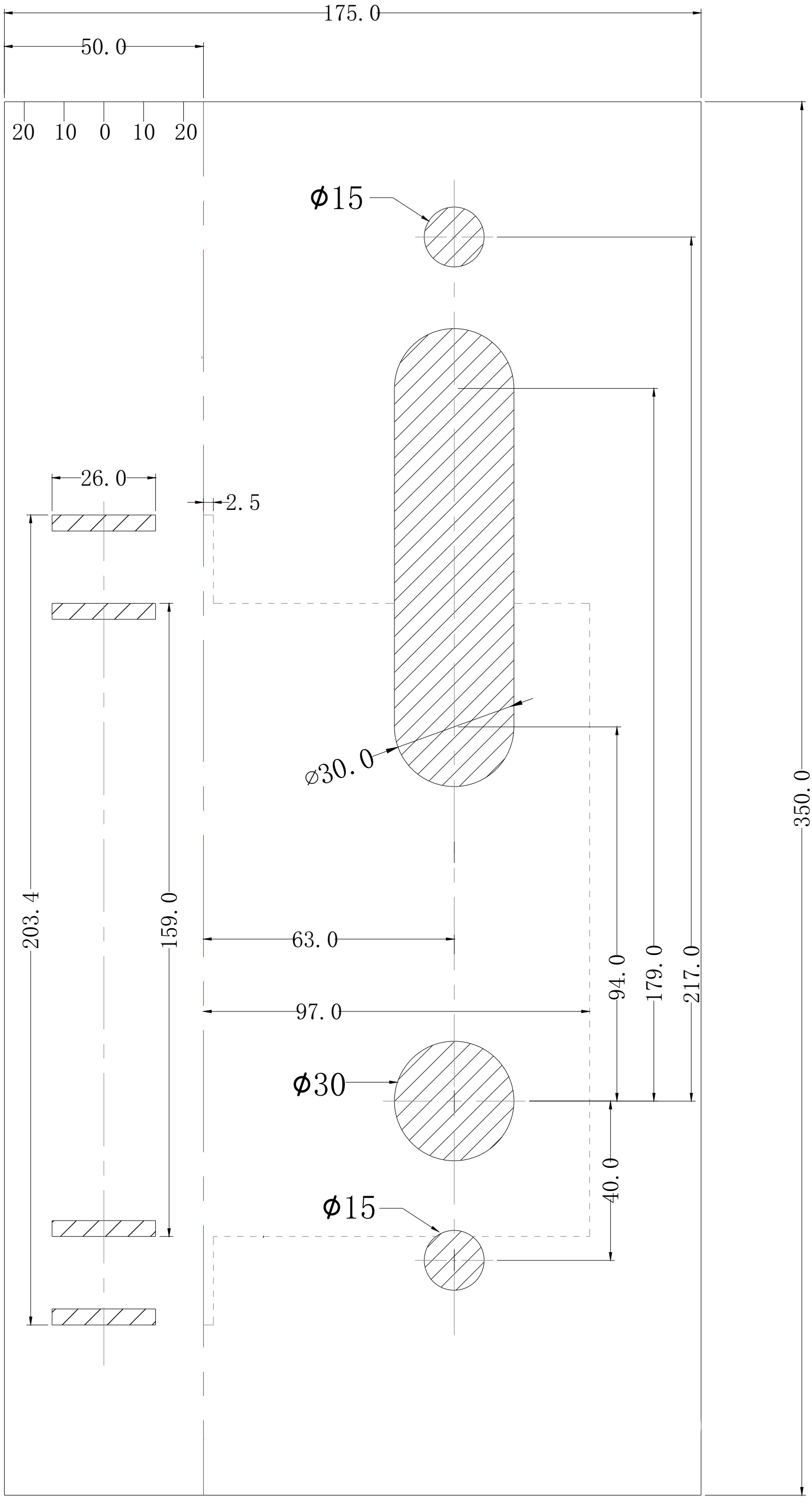
Распечатать 1:1